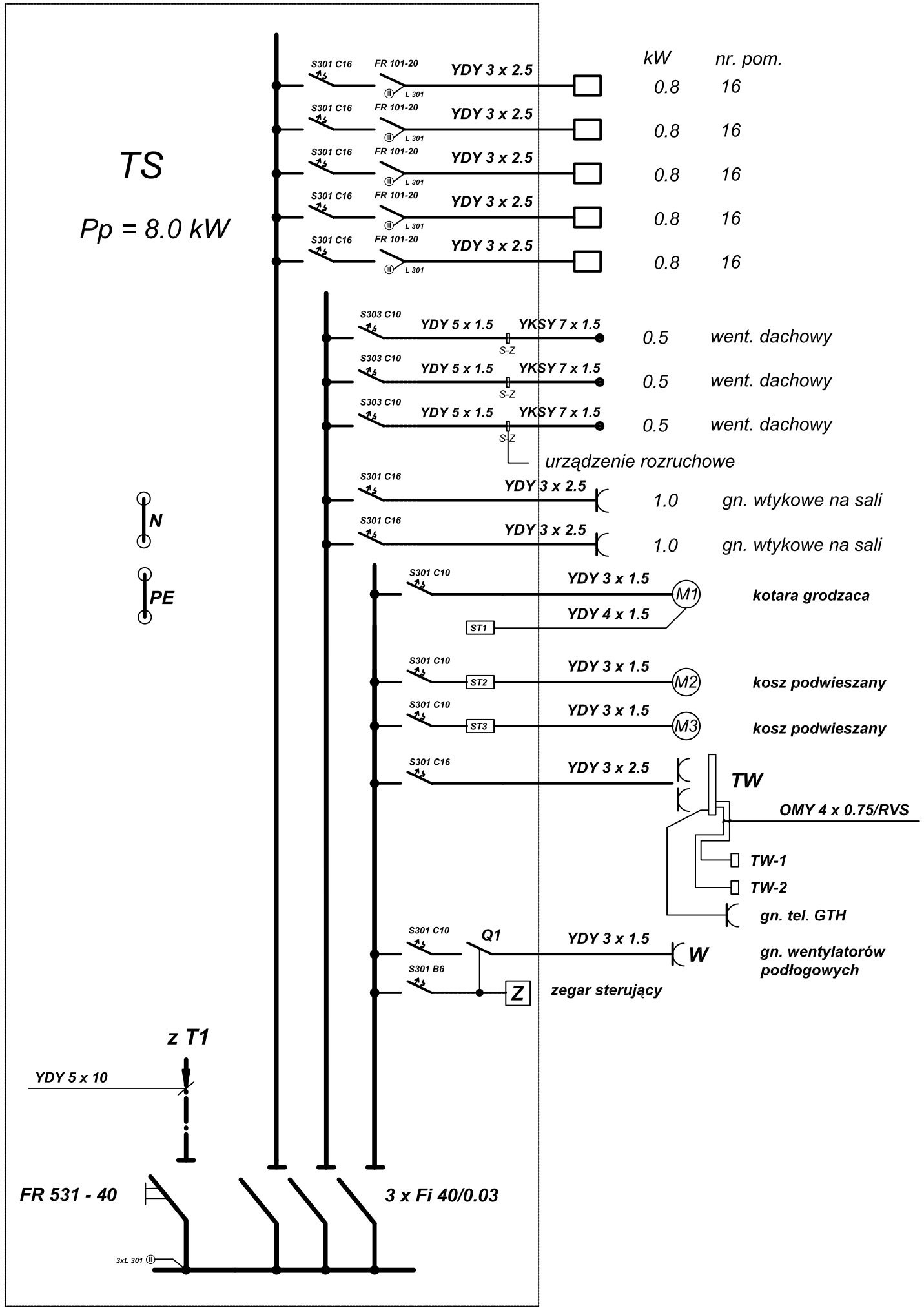

Q1,Q2 stycznik 230V 20A 2r + 2z

UKŁAD PRACY INSTALACJI TN-S

ochrona od porażenia prądem elektrycznym

SAMOCZYNNE WYŁĄCZENIE ZASILANIA

PRACOWNIA PROJEKTOWA ELEKTRYCZNA
62 - 800 Kalisz ul. Al. Fredry 16

Przedmiot:	Schemat ideowy tablicy TS	stadium	P.B.
Obiekt:	Budowa sali gimnastycznej wraz z pomieszczeniami dydaktycznymi	skala	
Inwestor:	Urząd Gminy w Szczytnikach		
Adres:	Szkoła Podstawowa w Szczytnikach	data	10-2009
Branża:	Elektryczna	nr rys	8/15
Funkcja:	Imię i nazwisko	Nr upr	Podpis
Projektant:	tech. Janusz Zakrzewski	UAN 7342-12/93	
Asystent:	inż. Krystian Andrzejewski		
Sprawdzający:	tech. Andrzej Stanecki	UAN 8386/23/89	